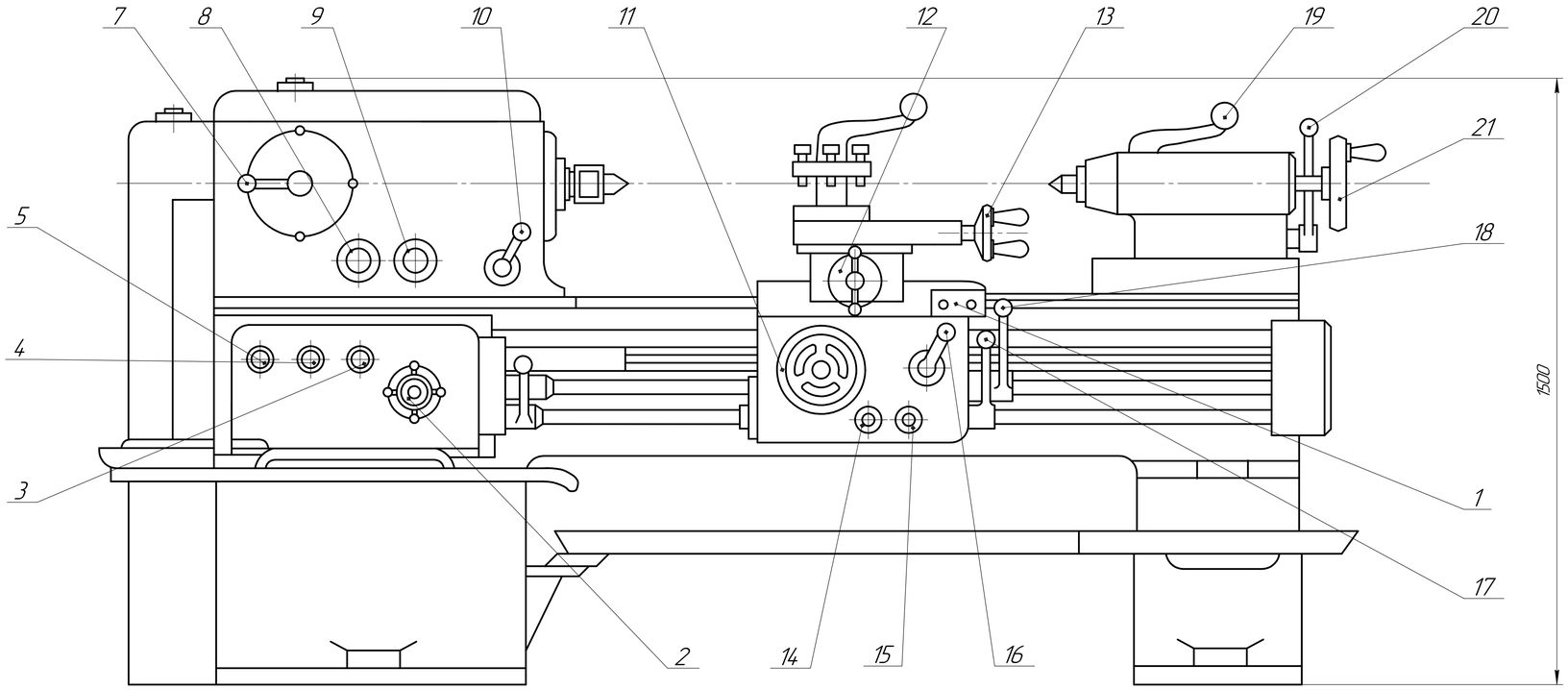

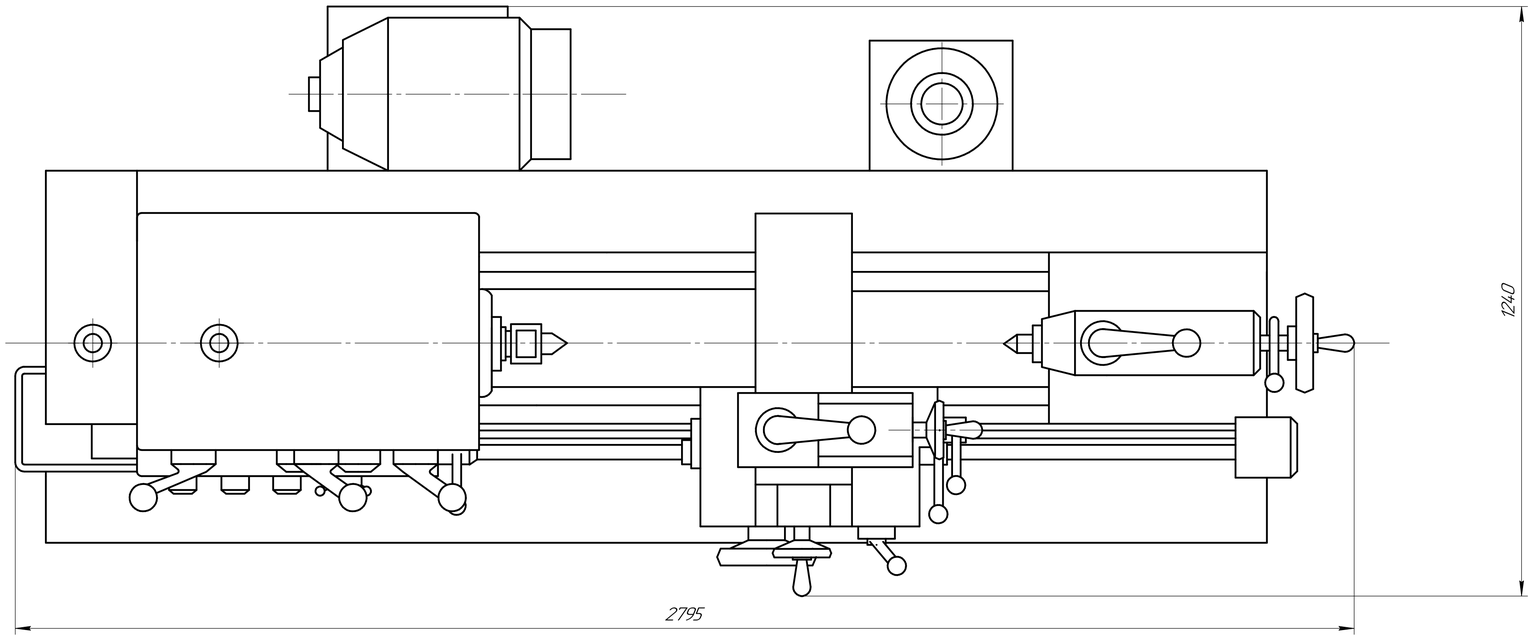

1. Рукоятка установки величины подачи и шага резьбы
2. Рукоятка установки вида работ: подачи и типа нарезаемой резьбы
3. Рукоятка установки числа оборотов шпинделя
4. Рукоятка установки нормального, увеличенного шага резьбы и положения при делении многозаходных резьб
5. Вводной автоматический выключатель Сигнальная лампа
6. Выключатель электронасоса подачи охлаждающей жидкости Указатель нагрузки станка
7. Рукоятка установки правой и левой резьбы Рукоятка установки ряда чисел оборотов шпинделя
8. Рукоятка управления фрикционной муфтой главного привода (сблокирована с рукояткой 17.)
9. Выключатель лампы местного освещения Рукоятка поворота и закрепления индексируемой резцовой головки
10. Рукоятка ручного перемещения резцовых салазок суппорта Рукоятка крепления пиноли задней бабки к станине
11. Маховик перемещения пиноли задней бабки
12. Рукоятка управления фрикционной муфтой главного привода (сблокирована с рукояткой 11)
13. Рукоятка включения и выключения гайки ходового винта
14. Рукоятка управления механическими перемещениями каретки и поперечных салазок суппорта
15. Кнопочная станция включения н выключения электродвигателя главного привода
16. Рукоятка ручного перемещения поперечных салазок суппэрта Маховик ручного перемещения каретки
17. Кнопка золотника смазки направляющих каретки и поперечных салазок суппорта
18. Рукоятка установки величины подачи н шага резьбы и отключения механизма коробки подач при нарезке резьб напрямую
19. Рукоятка зажима пиноли задней бабки

Изм.	Лист	№ докум.	Подп.	Дата	Токарно-винторезный станок 16К25	Лит.	Масса	Масштаб
Разраб.		Шеремтьев Н				У	3095кг	1:10
Пров.		Давыденко ПА				Лист	Листов 1	
Т.контр.						ИМПБд-01-17		
Н.контр.								
Утв.								

Перв. примен. | Справ. № | Подп. и дата | Инв. № дубл. | Взам. инв. № | Подп. и дата | Инв. № подл.

Копировал | Формат А1